Plaque de fixation pour sauterelle pour coulisse en « T » 50F01.30

Cette plaque se fixe aux sauterelles autoréglables Bessey. Elle permet de positionner celles-ci rapidement et n'importe où sur une coulisse en « T ».

Montez les boulons pour coulisse en « T », les poignées et les écrous, comme illustré à la **Figure 1**.

Pour utiliser la sauterelle perpendiculairement à la coulisse en « T », placez-la sur la plaque comme le montre la **Figure 2** et fixez-la avec les vis d'assemblage à tête ronde et la clé hexagonale fournies.

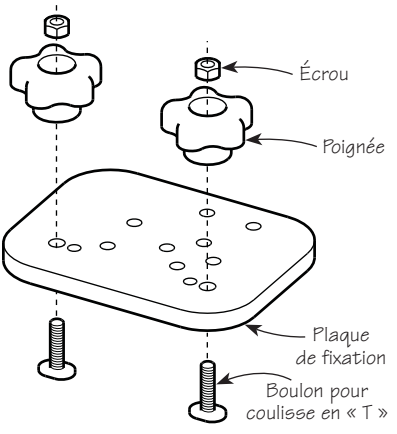

Figure 1 : Montage des boulons pour coulisse en « T » , des poignées et des écrous sur la plaque de fixation

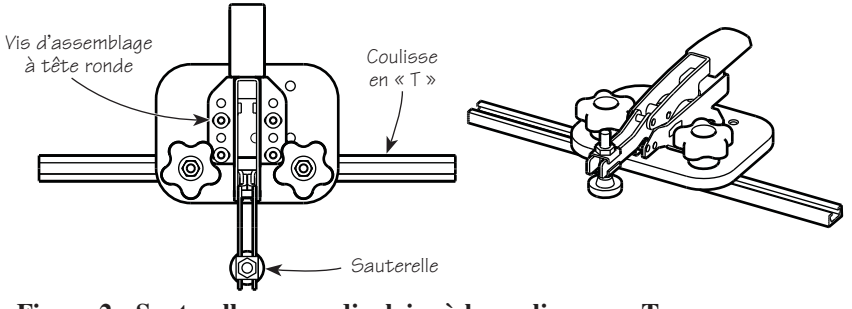

Figure 2 : Sauterelle perpendiculaire à la coulisse en « T »

Pour utiliser la sauterelle parallèlement à la coulisse en « T », placez-la sur la plaque, pointant vers la droite ou la gauche, comme illustré à la **Figure 3** – inversez la plaque pour obtenir l'orientation désirée. Fixez la sauterelle en place avec les vis d'assemblage à tête ronde et la clé hexagonale.

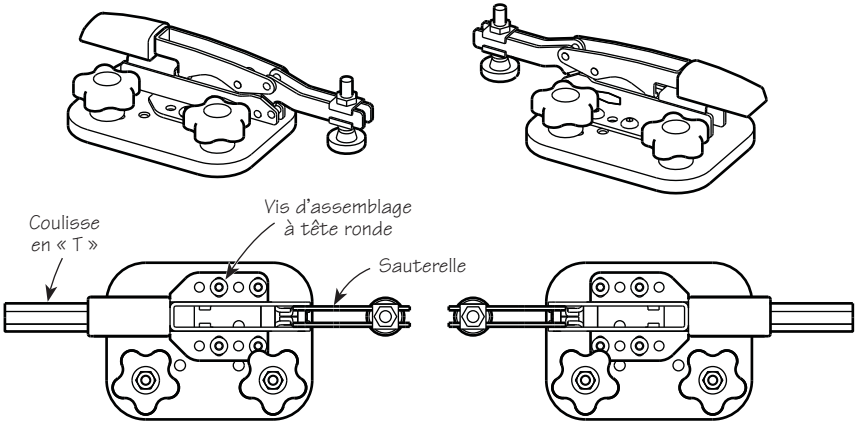

Figure 3 : Sauterelle parallèle à la coulisse en « T »

La plaque comprend également deux trous pour y fixer le coulisseau Incra® pour porte-pièce maison ou un coulisseau pour guide à onglets – vis non comprises –, comme le montre la **Figure 4**.

Remarque : *Les boulons pour coulisse en « T » et les poignées ne sont pas requis pour cette utilisation.*

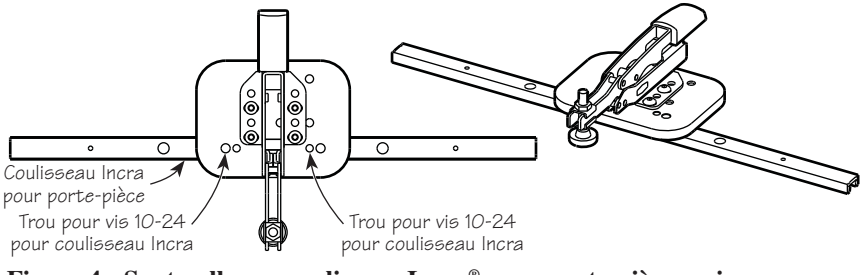

Figure 4 : Sauterelle sur coulisseau Incra® pour porte-pièce maison ou coulisseau pour guide à onglets